210mm

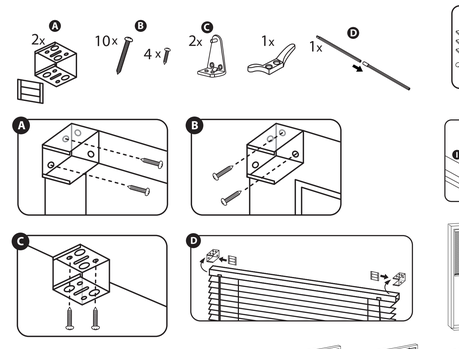

297mm

297mm

ACHTUNG! Gebrauchsanweisungen vor der Handhabung des Produkts lesen.

Es besteht Erstickungsgefahr für Kleinkinder durch Schlaufen der Seile, Ketten, Gurte und interne Schnüre, die zur Handhabung des Produkts dienen. Um die Erstickung und Verwürgung zu vermeiden, bewahren Sie die Schnüre außerhalb der Reichweite von Kleinkindern auf. Die Schnüre können sich um den Hals eines Kindes wickeln. Entfernen Sie Kinderbetten und Möbel von den Schnüren zur Bestätigung von Innenrollos. Verknüten Sie die Schnüre nicht. Gehen Sie sicher, dass sich die Schnüre weder verdrehen, noch Schlaufen bilden. Kinder können an geöffneten Kleinteilen ersticken. Es besteht Erstickungsgefahr für Kinder: wenn die Sicherheitsbeschriftung nicht angebracht und eingesetzt ist. Die Anweisungen aufmerksam lesen und die Montage entsprechend durchführen. Immer die Sicherheitsvorrichtung verwenden, damit die Schnüre oder Ketten außerhalb der Reichweite von Kindern bleiben. Die Sicherheitsvorrichtung muss mindestens 150 cm vom Boden entfernt an der Wand fixiert werden. Die Montage und Bedienung dieses Rollos sind einfach. Sie verlangen normalerweise nicht den Einsatz eines Fachmanns. Um allerdings eine vollkommen sichere Benutzung zu gewährleisten, sollte ein ausgebildeter Monteur hinzugezogen werden, falls Zweifel bei der Montage oder der Bedienung bestehen. Das Rollo sollte regelmäßig überprüft werden um sicher zu gehen, dass es entsprechend der hier aufgeführten Anweisungen funktioniert und um eventuelle Schäden zu erkennen. Alle defekten, zerrissenen und fehlenden Teile müssen durch Ersatzteile ersetzt werden welche beim Produzenten oder Händler erhältlich sein sollten.

UPOZORNĚNÍ! Než začnete výrobek používat, přečtěte si tyto pokyny.

Ve smyčkách tažných šňůr, řetízku, pásku a vnitřních šňůrách k ovládání výrobku se mohou udržet malé děti. Abyste zabránili riziku uškrcení a zamotání šňůr, vždy uchovávejte šňůry mimo dosah malých dětí. Do šňůry se může zamotat krk dítěte. Dětské postýlky, podstavce a nábytek umístěte v dostatečné vzdálenosti od šňůr určených k ovládání vnitřních rolet. Šňůry se nesmějí vzájemně svazovat. Je třeba zajistit šňůru tak, aby nedocházelo k jejich zamotání a vytvoření smyčky. Uvolněné malých součástek by mohlo vést k udušení dětí. Pokud nepoužíváte tento zastiňovací systém, mohli by se děti uškrtit. Vždy použijte tento systém, abyste zajistili tažné šňůry nebo řetízky mimo dosah dětí. Pokud nepoužíváte tento zastiňovací systém nebo pokud tento systém není správně nasazen, mohli by se děti uškrtit. Pozorně si přečtěte pokyny k použití a vždy instalujte výrobek v souladu s těmito pokyny. "Schránka musí být nainstalována ve výšce nejméně 1,5 m od podlahy. Horní profil musí být nainstalován co možná nejblíže schránce, ale v každém případě ve výšce nejméně 1,5 m od podlahy. Instalace a použití této rolety jsou poměrně jednoduché. Obvykle nevyžadují zásah odborníka. Přesto Vám doporučujeme v případě pochybností ohledně instalace nebo uvedení do provozu konzultovat kvalifikovaného montéra, abyste zajistili bezpečnost použití. Roletu je třeba pravidelně kontrolovat, aby se zajistilo její bezpečnost a fungování v souladu s těmito pokyny a zjistil jakékoli poškození. Všechny rozbité, roztržené nebo chybějící součásti se musí nahradit náhradními díly, které by měly být k dispozici od výrobce nebo distributora.

ATENCIÓN! Lea las instrucciones de uso antes de manipular el producto.

Los niños pequeños corren peligro de estrangulamiento con los rizos formados por las cuerdas, correas y cordones internos que permiten manipular el producto.
Para evitar riesgos de ahoga y de estrangulación, mantenga los cordones fuera del alcance de los niños pequeños. Los cordones pueden enredarse alrededor del cuello del niño.
Aleje las camas de los niños y el mobiliario de los cordones que acompañan los estores interiores. No una los cordones juntos. Asegúrese de que los cordones no se enreden ni formen un rizo. Al desperdigarse, los elementos pequeños podrían provocar asfixia interna del niño.
Los niños pueden estrangularse si este sistema de seguridad no está instalado. Utilizar siempre este sistema para mantener los cordones o las cadenas fuera del alcance de los niños.
Los niños pueden estrangularse si este sistema de seguridad no está instalado y ajustado. Lea atentamente las instrucciones y efectúe la instalación según se indica en ellas.
Las cajas deben instalarse como mínimo a 1,5 m del suelo. El sistema de acumulación debe instalarse lo más cerca posible de la caja y, en cualquier caso, como mínimo a 1,5 m del suelo. La instalación y utilización de este estor son sencillas. Normalmente no necesitan la intervención de un profesional. No obstante, con el fin de garantizar un uso totalmente seguro, en caso de duda conviene consultar a un instalador cualificado sobre su instalación o aplicación.
Conviene comprobar regularmente el estor para asegurarse de que está bien fijado y puede utilizarse conforme a estas instrucciones, y en su caso para descubrir eventuales daños.
Cualquier elemento roto, desgarrado o faltante debe ser reemplazado por una pieza de recambio que conviene obtener directamente del fabricante o del distribuidor.

ATTENTION! Lire les instructions d'utilisation avant de manouvrer le produit.

Les enfants en bas âges peuvent s'étrangler avec les bouches formées par les cordes, chaînettes, sangles et cordons internes qui permettent la manouvre du produit.
Pour éviter l'étranglement et l'enchevêtrement, gardez les cordons hors de portée des enfants en bas âges. Les cordons peuvent s'emouler autour d'un cou d'enfant.
Éloignez les lits d'enfants et le mobilier des cordons actionnant les stores intérieurs. Ne liez pas les cordons ensemble. Assurez-vous que les cordons ne virent pas et ne forment pas de bouucle. Le détachement de petits éléments pourrait entraîner une asphyxie interne de l'enfant.
Les enfants peuvent s'étrangler si ce système de sécurité n'est pas installé. Toujours utiliser ce système pour maintenir les cordons ou chaînettes hors de portée des enfants.
Les enfants peuvent s'étrangler si ce système de sécurité n'est pas installé et ajusté. Lire avec attention les instructions et effectuer l'installation conformément à ces dernières.
Les caissons ne doivent pas être installés à moins de 1,5 m du sol.
Le système d'accumulation doit être installé aussi près que possible du caisson, dans tous les cas, pas à moins de 1,5 m du sol.
L'installation et l'utilisation de ce store est simple. Elles ne nécessitent normalement pas l'intervention d'un professionnel. Toutefois, afin de garantir une utilisation en toute sécurité, il convient de consulter un installateur qualifié en cas de doute sur son installation ou sa mise en œuvre.
Il convient de vérifier régulièrement le store afin de s'assurer qu'il est bien fixé et opérationnel conformément à ces instructions et de déceler d'éventuels endommagements.
Tout élément cassé, déchiré ou manquant doit être remplacé par une pièce de rechange qu'il convient de se procurer auprès du fabricant ou du distributeur.

210mm

297mm

CAUTION! Read the instructions for use before operating the product.

Young children can strangle in loops formed by the pull cords, chains, straps and internal cords which are used for operating the product. To avoid strangulation or entanglement, keep cords out of reach of small children. The cord can become wrapped around the neck of a child. Keep children's beds and other furniture away from the internal cords activating the blinds. Do not link the cords together. Ensure that the cords do not become twisted or form a loop. The detachment of small parts can cause a child to suffocate. Children may be strangled if this safety system is not installed. Always use this system to keep the cords or chains out of the reach of children. Children may be strangled if this safety system is not installed and adjusted. Read and follow the instructions carefully to perform the installation. The casings must be installed at least 1.5 m from the ground. The storage system must be installed as close as possible to the casing and under no circumstances less than 1.5 m from the ground. The installation and use of this window blind is simple and should not require the need of a professional installer. However, in case of any doubt, a qualified person shall be consulted to ensure a safe installation and operation. It should regularly check the store to make sure it is secure and operational accordance with these instructions and detect any damage. All broken item, torn or missing must be replaced by a spare part that should be available from the manufacturer or distributor.

POZORNOST! Prije rukovanja proizvodom, pročitajte upute za uporabu.

Mala djeca se mogu zadaviti petljama koje sačine kanapi, lančić, remenje i unutarnji kanapi koji omogućuju rukovanje proizvodom. Da se mala djeca ne bi zadavila ili upetljala u kanape, držite kanape van njihovog dohvaćaja. Kanapi bi se mogli omotati oko dječjeg vrata. Udaljite dječje krevete i namještaj od kanapa kojim se pokreću unutarnje rolete. Ne vezujte kanape skupa. Provjerite da se ne uvijaju, niti da čine petlju. Sitni elementi koji bi se otkidali mogli bi uzrokovati gušenje djeteta. Djeca se mogu zadaviti ako ovaj sigurnosni sustav nije instaliran. Uvijek koristite ovaj sustav kako biste držali kanape ili lančiće van domašaja djece. Djeca se mogu zadaviti ako ovaj sigurnosni sustav nije instaliran i podešen. Pažljivo pročitajte upute i izvršiti montažu prema njoj. Kutije ne smiju biti instalirane na manje od 1,5 metra od poda. Sustav za akumulaciju mora biti instaliran što je bliže mogućoj kutiji, a u i kom slučaju ne manje od 1,5 metra od poda. Montaženje i upotreba ove rolete su jednostavni. Obično nije potrebna intervencija stručnjaka. Međutim, za garantiranju potpuno sigurnu uporabu, potrebno je obratiti se stručnom monteru u slučaju dvojbe glede montaže ili uporabe. Potrebno je redovno provjeravati roletu, kako bi bila dobro učvršćena i funkcionirala sukladno ovim uputama i kako bi se oštećenja mogutа otkriti. Svaki polomljen, iscijepan ili nedostajući element treba biti zamijenjen rezervnim dijelom, koji treba nabaviti kod proizvođača ili distributera.

FIGYELEM! A termék használata előtt olvassa el az utasításokat.

A kisgyermekeket megfojtódajak a termék használatára szolgáló belső kötések, láncok, pántok és zsinórok által kiépített hurkok. A fojtás kockázatának és a belegabalyodás megelőzése érdekében a zsinórokat tartsa távol a kisgyermekektől. A zsinórok a gyermekek nyaka köré tekeredhetnek. Ne helyezzen gyermekágyat és bútorokat a belső rolók használatával szükséges zsinórok közelébe. Ne kösse össze a zsinórokat. Biztosításban meg arról, hogy a zsinórok nem csavarodnak és hurkolódnak össze. A kisméretű alkatrészek levválása a gyermekek fulladását okozhatja. A biztonsági rendszer felszerelésének hiányában fennáll a veszélye a gyermekek zsinórok által megfojtásának. Mindig használja a rendszert, hogy a zsinórokat és a láncokat távol tartsa a gyermekektől. A biztonsági rendszer felszerelésének és beállításának hiányában fennáll a veszélye a gyermekek zsinórok által megfojtásának. Olvassa el figyelmesen az utasításokat, és a felszerelést végezze ezeknek megfelelően. A tokokat a padlótól számítva legalább 1,5 méteres magasságra kell szerelni. "A zsinórgyűjtő a lehető legközelebb kell elhelyezni a tokhoz, minden esetben legkevesebb 1,5 méterre a padlótól. A rolót könnyen felszerelhető, használata egyszerű. Általában nincs szükség szakember közreműködésére. Ugyanakkor, a teljesen biztonságos használat érdekében, bizonytalan szerelőhöz, amennyiben kétsége merülnének fel a termék felszerelésével vagy használatával ellátott tanácsot. Vizsgálja meg rendszeresen a rolót, a jelen utasításoknak megfelelő működés és működés ellenőrzése, illetve az esetleges sérülések felfedezése érdekében. Minden törött, szakadt vagy hiányzó alkatrészt (beértjén is a gyártóról vagy a forgalmazóról beszerezhető cserealkatrészek.

ATTENZIONE! Leggere le istruzioni di utilizzo prima di manipolare il prodotto.

Rischio di strangolamento per i bambini più piccoli, a causa dell'eventuale presenza di capi formati da corde, catenelle, cinghie e cavi interni che permettono di manipolare il prodotto.
Per evitare i rischi di strangolamento e asfissia, tenere le corde fuori dalla portata dei bambini più piccoli. Le corde possono avvolgersi attorno al collo del bambino.
Tenere le corde che azionano le tende interne lontano dai letti dei bambini e da mobili. Non legare mai le corde l'una con l'altra. Assicurarsi che le corde non si avvolgano su se stesse e che non formino dei capi. Il distacco di piccoli elementi dal prodotto potrebbe comportare un blocco in asfissia per i bambini. Rischio di strangolamento per i bambini nel caso in cui questo sistema di sicurezza non sia installato. Utilizzare sempre questo sistema per tenere le corde o le catenelle fuori dalla portata dei bambini. Rischio di strangolamento per i bambini nel caso in cui questo sistema di sicurezza non sia installato e correttamente regolato. Leggere attentamente le istruzioni e seguirle alla lettera per eseguire l'installazione. I cassonetti devono essere installati a un altezza minima di 1,5 metri. "Il sistema di accumulo deve essere installato il più vicino possibile al cassonetto e, in ogni caso, a un altezza minima di 1,5 metri.
L'installazione e l'utilizzo di questa tenda sono molto semplici e non richiedono, normalmente, l'intervento di un installatore professionale. Tuttavia, al fine di garantire un utilizzo in tutta sicurezza, può rivelarsi utile consultare un installatore qualificato in caso di dubbi sulla sua installazione o il suo utilizzo. Corrisgliamo di verificare periodicamente la tenda, al fine di assicurarsi che sia ben fissata e che funzioni come previsto da queste istruzioni, nonché per individuare eventuali danni. Ogni elemento rotto, strappato o assente dovrà essere sostituito da un pezzo di ricambio originale che dovrà essere richiesto direttamente al fabbricante o di distributore del prodotto.

OPGELET! Lees de gebruiksaanwijzing voordat u het product bedient.

Jonge kinderen kunnen gewurgd worden door de lussen in de trekkoorden, kettingen, banden en koorden waarmee het product bediend wordt. Houd, om wurging en verstrikking te voorkomen, de koorden buiten het bereik van jonge kinderen. De koorden kunnen rond de nek van kinderen gewikkeld raken. Plaats de bedden van kinderen en meubilair uit de buurt van de koorden van raambekleding. Knoop de koorden niet aan elkaar. Zorg dat de koorden niet verstrengeld raken of een lus vormen. Kleine onderdelen kunnen toekomen en interne verstikking veroorzaken bij kinderen. Kinderen kunnen gewurgd worden als dit veiligheidssysteem niet geïnstalleerd is. Gebruik dit systeem altijd om de koorden of kettingen buiten het bereik van kinderen te houden. Kinderen kunnen gewurgd worden indien dit beveiligingssysteem niet geïnstalleerd en aangepast is. Lees aandachtig de instructies en vrier de installatie uit in overeenstemming ermee. De kasten moeten niet op minder dan 1,5 m van de grond geïnstalleerd worden. Het accumulatiesysteem moet zoals zo dicht mogelijk bij de kast geïnstalleerd worden, in ieder geval niet op minder dan 1,5 m van de grond.Dit gordijn is gemakkelijk te installeren en te gebruiken. Normaliter is er geen tussenkomst van een vakman vereist. Om een veilig gebruik te garanderen, moet u echter een erkende installateur raadplegen in geval van twijfel over de installatie of het gebruik. Het nitpondin moet regelmatig worden gecontroleerd om ervoor te zorgen dat het volgens de hier beschreven aanwijzingen werkt en om eventuele schade op te sporen. Alle defekte, gescheurde en ontbrekende onderdelen moeten vervangen worden door reserveonderdelen die verkrijgbaar zijn bij de producent of verkeer.

210mm

297mm

UWAGA! Przed rozpoczęciem użytkowania produktu, należy przeczytać instrukcję.

Małe dzieci mogą udusić się pętlą utworzoną przez sznury, łańcuszki, pasy i wewnętrzne kable, które umożliwiają sterowanie produktem. Aby uniknąć uduszenia lub splątania, należy przechowywać sznury poza zasięgiem małych dzieci. Sznur może zawinąć się wokół szyi dziecka. Odsunąć łóżko i meble dziecka od sznurów operacyjnych dla rolet wewnętrznych. Nie przechowywać sznurów razem. Należy upewnić się, że sznury nie skręcają się i nie suplają się. Odczepienie się drobnych elementów może spowodować zadławienie się dziecka. Niezamontowanie tego systemu bezpieczeństwa powoduje ryzyko uduszenia się dzieci. Należy zawsze używać tego systemu, aby sznury i łańcuszki pozostały poza zasięgiem dzieci.

Niezamontowanie i niewyregulowanie tego systemu bezpieczeństwa powoduje ryzyko uduszenia się dzieci. Należy przeczytać uważnie instrukcję i dokonać montażu zgodnie z nimi. " Kasety nie mogą być montowane na wysokości mniejszej niż 1,5 metra nad ziemią. Zaczep na sznurek musi zostać zainstalowany jak najbliżej, aby nie mógł na wysokości 1,5 m od ziemi. Montaż i użytkowanie tej rolety są proste. Nie wymaga to zwykle pomocy profesjonalisty. Jednak, aby zapewnić bezpieczne użytkowanie, w przypadku wątpliwości związanych z montażem i użytkowaniem, należy skonsultować się z wykwalifikowanym instalatorem. Należy regularnie sprawdzać, czy roleta jest dobrze przymocowana i działa prawidłowo zgodnie z instrukcją, w celu zauważenia ewentualnych uszkodzeń. Każdy zepsuty, porwany lub brakujący element musi zostać zastąpiony częścią zamienną pochodzącą od producenta lub dystrybutora.

ATENÇÃO! Ler as instruções de utilização antes de manusear o produto.

As crianças de terna idade podem estrangular-se com os laços formados pelas cordas, correntes, correias e pelos cordões internos que permitem manusear o produto. A fim de evitar que as crianças de terna idade se estrangulem e se emaranhem nos cordões, mantenha estes cordões fora do alcance destas crianças. Os cordões podem enrolar-se em torno do pescoço de uma criança. Coloque as camas de crianças e o mobiliário afastados dos cordões que acionam os estores interiores. Não prenda juntos os cordões. Verifique se os cordões não se tornem nem formam laços. Os pequenos elementos, ao se desprenderem, poderiam acarretar uma asfixia interna da criança. As crianças podem estrangular-se caso este sistema de segurança não for instalado. Utilizar sempre este sistema para manter os cordões ou correntes fora do alcance das crianças. "As crianças podem estrangular-se caso este sistema de segurança não for instalado e ajustado. Ler com atenção as instruções e realizar a instalação em conformidade com estas últimas." As caixas não devem ser instaladas a menos de 1,5 m do solo.
O sistema de acumulação deve ser instalado o mais próximo possível da caixa, em todo caso, a uma distância não inferior a 1,5 m do solo. Este estore é simples de instalar e utilizar e não necessita da assistência de um profissional. Contudo, para garantir uma utilização segura, convém consultar um instalador qualificado no caso de dúvida a respeito de sua instalação ou sua utilização. É necessário verificar regularmente as persianas para verificar se estão soltas e operacionais, de acordo com essas instruções, e detectar qualquer tipo de dano. Qualquer elemento quebrado, rasgado ou que esteja faltando deve ser substituído por uma peça de reposição podendo ser encontrada no fabricante ou distribuidor.

ATENTIE! Cititi instrucțiunile înainte de a utiliza produsul.

Copiii cu vârste fragede se pot strangula cu buclele formate de frânie, lanțurile, legăturile și sârmele interne care fac posibilă manipularea produsului. Pentru a evita strangularea cu ajutorul sforurilor și agățarea în acestea, nu le lăsați la îndemâna copiilor de vârste mici. Sforurile se pot înfășura în jurul gâtului copilului. Îndepărtați paturile pentru copii și mobilierul de sforurile folosite pentru acționarea jaluzelelor interioare. Nu legați sforurile unele de altele. Cablurile nu trebuie să fie răsucite și nu trebuie să formeze bucle. Desprinderea elementelor mici se poate asfixia internă a copilului Copiii se pot strangula dacă acest sistem de siguranță nu este instalat. Utilizați întotdeauna acest sistem pentru a nu lăsa sforurile sau lanțurile la îndemâna copiilor. Copiii se pot strangula dacă acest sistem de siguranță nu este instalat și ajustat. Citiți instrucțiunile cu atenție și instalați-le în conformitate cu acestora. Tocurile nu trebuie instalate la mai puțin de 1,5 m de sol. Pieesă pentru înfășurarea sforului/frânei trebuie instalată cât mai aproape posibil de tocă și, în orice caz, la cel puțin de 1,5 m de sol. Instalarea și utilizarea acestor jaluzele este simplă și nod normal, nu este necesară intervenția unui specialist. Cu toate acestea, pentru a garanta o utilizare în deplină siguranță, se recomandă consultarea unei persoane calificate în domeniu dacă aveți dubii în ceea ce privește instalarea sau utilizarea. Se recomandă verificarea jaluzelelor cu regularitate pentru a vă asigura că acestea sunt bine fixate și funcționează conform acestor instrucțiuni, precum și pentru a detecta eventualele deteriorări. Orice element rupt, sfâșiat sau lipsă trebuie înlocuit cu o piesă de schimb procurată de la producător sau distributor.

PAŽNJA! Pre rukovanja proizvodom, pročitajte uputstvo za upotrebu.

Mala deca mogu da se zadave petljama koje obrazuju kanapi, lančić, remenje i unutrašnji kanapi koji omogućavaju rukovanje proizvodom. Da se mala deca ne bi zadavila ili upetljala u kanape, držite kanape van njihovog dohvatanja. Kanapi bi mogli da se omotaju deletu oko vrata. Udaljite dečje krevete i nameštaj od kanapa kojim se pokreću unutrašnje rolete. Ne vezujte kanape skupa. Proverite da se ne uvijaju, niti da obrazuju petlju. Sitni elementi koji bi se otkidali mogli bi da izazovu gušenje deteta. Deca mogu da se zadave ako ovaj sigurnosni sistem nije instaliran. Uvek koristite ovaj sistem kako biste držali kanape ili lančiće van domašaja dece. Deca mogu da se zadave ako ovaj sigurnosni sistem nije instaliran i podešen. Pažljivo pročitajte uputstvo i izvršiti montažu i skladu s njim. Kutije ne smeju biti instalirane na manje od 1,5 metra od poda. Sistem za akumulaciju mora biti instaliran što je bliže mogućoj kutiji, a ni u kom slučaju ne manje od 1,5 metra od poda. Montaženje i upotreba ove rolete su jednostavni. Obično nije potrebna intervencija stručnjaka. Međutim, da bi potpuno bezbedno upotrebu bila garantovana, potrebno je da se obratite stručnom monteru u slučaju nedoumice u pogledu montaže ili korišćenja. Roletu treba redovno kontrolisati, da bi bila dobro učvršćena i da bi funkcionisala u skladu sa ovim uputstvom i da bi se otkrila moguća oštećenja. Svaki slomljeni, iscepani ili nedostajući element mora da se zameni rezervnim delom, koji treba nabaviti kod proizvođača ili distributera.

UPOZORNENIE! Skôr ako začnete výrobok používať, prečítajte si tieto pokyny.

V slučkách ťažných šnúr, reťazok, pások a vnútorných šnúr určených na ovládanie výrobku sa môžu udržať malé deti. Aby ste zabránili riziku uškrtenia a zamotania šnúr, vždy uchovávajte šnúry mimo dosahu malých detí. Do šnúry sa môže zamotať krk dieťaťa. Detské postieľky, podstavce a nábytok umiestnite v dostatočnej vzdialenosti od šnúr určených na ovládanie vnútorných rolet. Šnúry sa nesmú vzájomne zviazovať. Je potrebné zaistiť šnúru tak, aby nedochádzalo k ich zamotaniu a vytvoreniu smyčky. Uvoľnené malých súčastok by mohlo viesť k uduseniu dieťaťa. Pokiaľ nepoužívate tento zastiňovací systém, mohli by sa deti uškrtiť. Vždy použite tento systém, aby ste zaistili tažné šňúry alebo reťazky mimo dosahu detí. Pokiaľ nepoužívate tento zastiňovací systém alebo pokiaľ tento systém nie je správne nasadený, mohli by sa deti uškrtiť. Pozorne si prečítajte pokyny k použitiu a vždy inštalujte výrobok v súlade s týmito pokynmi. "Schránka musí byť nainštalovaná vo výške najmenej 1,5 m od podlahy. Horný profil musí byť nainštalovaný čo možno najbližšie k schránke, ale v každom prípade vo výške najmenej 1,5 m od podlahy. Inštalácia a použitie tejto rolety sú pomerne jednoduché. Obvykle nevyžadujú zásah odborníka. Napriek tomu vám odporúčame v prípade pochybností týkajúcich sa inštalácie alebo uvedenia do prevádzky konzultovať s kvalifikovaným montérom, aby ste zaistili bezpečnosť použitia. Roletu je třeba pravidelně kontrolovat, aby se zajistilo její bezpečnost a funkčnost v souladu s těmito pokyny a zjistil jakékoli poškození. Všechny rozbité, roztržené nebo chybějící součásti se musí nahradit náhradními díly, které by měly být k dispozici od výrobce nebo distributora.