210mm

297mm

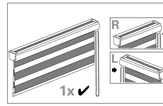

	60x160 cm	80x160 cm	100x160 cm	120x160 cm	140x160 cm
	2	2	2	2	3
	2	2	2	2	3
	2	2	2	2	3
	4	4	4	4	6

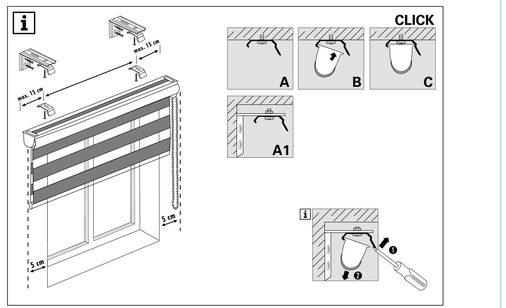

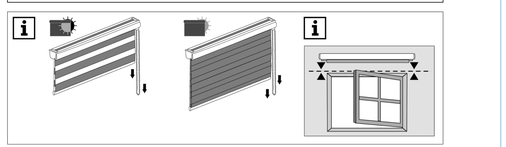

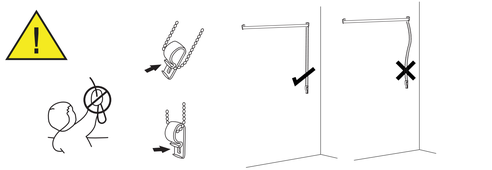

ACHTUNG! Gebrauchsanweisungen vor der Handhabung des Produkts lesen.

Es besteht Erstickungsgefahr für Kleinkinder durch Schlaufen der Seile, Ketten, Gurte und interne Schnüre, die zur Handhabung des Produkts dienen.
Um die Erstickung und Verwickelung zu vermeiden, bewahren Sie die Schnüre außerhalb der Reichweite von Kleinkindern auf.
Die Schnüre können sich um den Hals eines Kindes wickeln. Entfernen Sie Kinderbetten und Möbel von den Schnüren zur Betätigung von Innenrollos.
Verknoten Sie die Schnüre nicht. Gehen Sie sicher, dass sich die Schnüre weder verdrehen, noch Schlaufen bilden. Kinder können an geknoteten Kleinteilen ersticken. Es besteht Erstickungsgefahr für Kinder, wenn die Sicherheitseinrichtung nicht angebracht ist. Immer dieses System verwenden, damit die Schnüre oder Ketten außerhalb der Reichweite von Kindern bleiben.
Die Montage und Bedienung dieses Rollos sind einfach. Sie verlangen normalerweise nicht den Eingriff eines Fachmanns. Um allerdings eine vollkommen sichere Behutzung zu gewährleisten, sollte ein ausgebildeter Montéur hinzugezogen werden. Falls Zweifel bei der Montage oder der Bedienung bestehen. Das Rollo sollte regelmäßig überprüft werden um sicher zu gehen, dass es einsprechend der hier aufgeführten Anweisungen funktioniert und um eventuelle Schäden zu erkennen. Alle defekten, zerrissenen und lehierten Teile müssen durch Ersatzteile ersetzt werden welche beim Produzenten oder Händler erhältlich sein sollten.

UPOZORNĚNÍ! Než začnete výrobek používat, přečtěte si tyto pokyny.

Ve smyčkách tažných šňůr, řetízků, pásků a vnitřních šňůr určených k ovládání výrobku se mohou uškrtit malé děti. Abyste zabránili riziku uškrcení a zamotání šňůr, vždy uchovávejte šňůry mimo dosah malých dětí. Do šňůry se může zamotat krk dítěte. Dětské postýlky, postele a nábytek umístěte v dostatečné vzdálenosti od šňůr určených k ovládání vnitřních rolet.
Šňůry se nesmějí vzájemně svazovat. Je třeba zajistit šňůry tak, aby nedocházelo k jejich zamotání a vytvoření smyčky. Uvnitřní malých součástek by mohlo vést k udušení dětí.
Pokud nepoužíváte tento zajišťovací systém, mohly by se děti uškrtit. Vždy použijte tento systém, abyste zajistili tažné šňůry nebo řetízky mimo dosah dětí.
Pevné zajišťovací zařízení musí být instalováno co možná nejblíže od ovládacího mechanismu, aby se nemohly uvnitř smyčky tažných šňůr. Instalace a použití této rolety jsou poměrně jednoduché. Obvykle nevyžadují žádnou odbornika. Přesto Vám doporučujeme v případě pochybností ohledně instalace nebo uvedení do provozu konzultovat kvalifikovaného montéra, abyste zajistili bezpečnost použití. Roletu je třeba pravidelně kontrolovat, aby se zajistila její bezpečnost a funkčnost v souladu s těmito pokyny a zjistil jakékoli poškození. Všechny rozbité, roztržené nebo chybějící součásti se musí nahradit náhradními díly, které by měly být k dispozici od výrobce nebo distributora.

ATENCIÓN! Leer las instrucciones de uso antes de manipular el producto.

Los niños pequeños corren peligro de estrangularse con los rizos formados por las cuerdas, correas y cordones internos que permiten manipular el producto. Para evitar riesgos de enredoy de estrangulación, mantenga los cordones fuera del alcance de los niños pequeños. Los cordones pueden enredarse alrededor del cuello del niño. Aleje las camas de los niños y el mobiliario de los cordones que accionan los estores interiores. No una los cordones juntos. Asegúrese de que los cordones no se enreden ni formen un rizo. Al desgargarse, los elementos pequeños podrían provocar asfixia interna del niño. Los niños pueden estrangularse si este sistema de seguridad no está instalado. Utilizar siempre este sistema para mantener los cordones o las cadenas fuera del alcance de los niños. El dispositivo de retención flip debe instalarse lo más lejos posible del mecanismo de control para impedir que el cordón o cordones de tiro en rizo se aflojen. La instalación y utilización de este estore son sencillas. Normalmente no necesitan la intervención de un profesional. No obstante, con él fin de garantizar un uso totalmente seguro, en caso de duda convierte consultar a un instalador cualificado sobre su instalación o aplicación Conviene comprobar regularmente el estor para asegurarse de que está bien fijado y puede utilizarse conforme a estas instrucciones, y en su caso para descubrir eventuales daños. Cualquier elemento roto, desgarrado o faltante debe ser reemplazado por una pieza de recambio que conviene obtener directamente del fabricante o del distribuidor.

ATTENTION! Lire les instructions d'utilisation avant de manœuvrer le produit.

Les enfants en bas âges peuvent s'étrangler avec les boucles formées par les cordes, chaînettes, sangles et cordons internes qui permettent la manœuvre du produit.
Pour éviter l'étranglement et l'enchevêtrement, gardez les cordons hors de portée des enfants en bas âges. Les cordons peuvent s'enrouler autour d'un cou d'enfant.
Éloignez les lits d'enfants et le mobilier des cordons actionnant les stores intérieurs. Ne liez pas les cordons ensemble. Assurez-vous que les cordons ne virlent pas et ne forment pas de boucle. Le détachement de petits éléments pourrait entraîner une asphyxie interne de l'enfant. Les enfants peuvent s'étrangler si ce système de sécurité n'est pas installé.
Toujours utiliser ce système pour maintenir les cordons ou chaînettes hors de portée des enfants. Le dispositif de retenue flixe doit être installé à la plus grande distance possible du mécanisme de contrôle pour empêcher le(s) cordon(s) de tirage en boucle de devenir lâche(s). L'installation et l'utilisation de ce store est simple. Elles ne nécessitent normalement pas l'intervention d'un professionnel. Toutefois, afin de garantir une utilisation en toute sécurité, il convient de consulter un installateur qualifié en cas de doute sur son installation ou sa mise en œuvre. Il convient de vérifier régulièrement le store afin de s'assurer qu'il est bien fixé et opérationnel conformément à ces instructions et de déceler d'éventuels endommagements. Tout élément casté, déchiré ou manquant doit être remplacé par une pièce de rechange qu'il convient de se procurer auprès du fabricant ou du distributeur.

CAUTION! Read the instructions for use before operating the product.

Young children can strangle in loops formed by the pull cords, chains, straps and internal cords which are used for operating the product. To avoid strangulation or entanglement, keep cords out of reach of small children. The cord can become wrapped around the neck of a child. Keep children's beds and other furniture away from the internal cords activating the blinds. Do not link the cords together. Ensure that the cords do not become twisted or form a loop. The detachment of small parts can cause a child to suffocate. Children may be strangled if this safety system is not installed. Always use this system to keep the cords or chains out of the reach of children. The fixed retainer must be installed as far as possible from the control mechanism to prevent the looped pull cord(s) from coming loose. The installation and use of this window blind is simple and should not require the need of a professional installer. However, in case of any doubt, a qualified person shall be consulted to ensure a safe installation and operation. It should regularly check the store to make sure it is secure and operational accordance with these instructions and detect any damage. All broken item, torn or missing must be replaced by a spare part that should be available from the manufacturer or distributor.

POZORNOST! Prije rukovanja proizvodom, pročitajte upute za uporabu.

Mala djeca se mogu zadaviti petljama koje sačine kanapi, lančići, remenje i unutarnji kanapi koji omogućuju rukovanje proizvodom. Da se mala djeca ne bi zadavila ili upetljala u kanape, držite kanape van njihovog dohvatala. Kanapi bi se mogli omotati oko dječjeg vrata. Udaljite dječje krevete i namještaj od kanapa kojim se pokreću unutarnje rolete. Ne vezujte kanape skupa. Provjerite da se ne uplicu, niti da čine petlju. Sitni elementi koji bi se otkačili mogli bi dovesti do gušenja djeteta. Djeca se mogu zadaviti ako ovaj sigurnosni sustav nije instaliran. Uvijek koristite ovaj sustav kako biste držali kanape ili lančiće van dohvatala djece. Uređaj za čvrsto vezivanje mora biti postavljen na najvećoj mogućoj udaljenosti od kontrolnog mehanizma, kako se kanapi(i) za povlačenje petlji ne bi olabavio (olabavili). Montiranje i uporaba ove rolete su jednostavni. Obično nije potrebna intervencija stručnjaka. Međutim, za garantiranu potpuno sigurnu uporabu, potrebno je obratiti se stručnom monteru u slučaju dvojbe glede montaže ili uporabe. Potrebno je redovno provjeravati roletu, kako bi bila dobro učvršćena i funkcionirala sukladno ovim uputama i kako bi se otkrila moguća oštećenja. Svaki polomljeni, iscijepani ili nedostajući element treba biti zamijenjen rezervnim dijelom, koji treba nabaviti kod proizvođača ili distributera.

FIGYELEM! A termék használata előtt olvassa el az utasításokat.

A kisgyermekeket megfojthatják a termék használatára szolgáló belső kötelek, láncok, pántok és szinórok által képzett hurkok. A fojtás kockázatának és a belegabalyodás megelőzése érdekében a szinórokat tartsa távol a kisgyermekektől. A szinórok a gyermekek nyakára kötve fakeszethetnek. Ne helyezzen gyermekágyat és bútorokat a belső roló használatához szükséges szinórok közelébe. Ne kösse össze a szinórokat. Bizonyosodon meg arról, hogy a szinórok nem csavarodnak és hurkolódnak összé. A kismerető alkatrészek levválása a gyermekek fulladását okozhatja. A biztonsági rendszer felszerelésének hiányában fennáll a veszélye a gyermekek szinórok által megfojtásának. Mindig használja a rendszert, hogy a szinórokat és a láncokat távol tartsa a gyermekektől. A fix tartószerkezet a lehető legtávolabb kell lélszerelni a kezelőmechanizmustól, megakadályozvá ezzel, hogy a hurkot képező húzószinórok megtaszuljanak. A roló kötnyen felszerelhető, használata egyszerű. Általában nincs szükség szakember szolgáltatnak igénybe vételére. Ugyanakkor, a teljesen biztonságos használat érdekében, forduljon szakképzett szerelőhöz, amennyiben kétsége merülnének fel a termék felszerelésével vagy használatba vételével illetően. Vizsgálja meg rendszeresen a roló, a jelen utasításoknak megfelelő rögzítés és működés ellenőrzése, illetve az esetleges sérülések felfedezése érdekében. Minden törött, szakadt vagy hiányzó alkatrészt cseréljen ki a gyártótól vagy a forgalmazótól beszerezhető cserealkatrészzel.

ATTENZIONE! Leggere le istruzioni di utilizzo prima di manipolare il prodotto.

Rischio di strangolamento per i bambini più piccoli a causa delle cordelle, catenelle, cinghie e cavi interni che permettono di manipolare il prodotto.
Per evitare i rischi di strangolamento e asfissia, tenere le corde fuori dalla portata dei bambini più piccoli. Le corde possono avvolgersi attorno al collo dei bambini. Tenere le corde che azionano le tende interne lontano dai letti dei bambini e dai mobili. Non legare mai le corde l'una con l'altra. Assicurarsi che le corde non si avvolgano su se stesse e che non formino dei cappi. Il distacco di piccoli elementi del prodotto potrebbe comportare un rischio di asfissia per i bambini. Rischio di strangolamento per i bambini nel caso in cui questo sistema di sicurezza non sia installato. Utilizzare sempre questo sistema per tenere le corde e le catenelle fuori dalla portata dei bambini. Il dispositivo di ritenuta fisso deve essere installato il più lontano possibile dal meccanismo di controllo, al fine di impedire l'allentamento delle le cordate di azionamento. L'installazione e l'utilizzo di questa tenda sono molto semplici e non richiedono, normalmente, l'intervento di un installatore professionale. Tuttavia, al fine di garantirne un utilizzo in tutta sicurezza, può rivelarsi utile consultare un installatore qualificato in caso di dubbi sulla sua installazione o il suo utilizzo. Consigliamo di verificare periodicamente la tenda, al fine di assicurarsi che sia ben fissata e che funzioni come previsto da queste istruzioni, nonché per individuare eventuali danni. Ogni elemento rotto, strappato o assente dovrà essere sostituito da un pezzo di ricambio originale che dovrà essere richiesto direttamente al fabbricante o al distributore del prodotto.

OPGELET! Lees de instructies voordat u het product bedient.

Jonge kinderen kunnen gewurgd worden door de lussen in de trekkoorden, kettingen, banden en koorden waarmee het product bediend wordt. Houd, om wurging en verstrengeling te voorkomen, de koorden buiten het bereik van jonge kinderen. De koorden kunnen rond de nek van kinderen gewikkeld raken. Plaats de bedden van kinderen en meubilair uit de buurt van de koorden van reamtoekeding. Knoop de koorden niet aan elkaar. Zorg dat de koorden niet verstrengeld raken of een lus vormen. Kleine onderdelen kunnen loskomen en interne verstikking veroorzaken bij kinderen. Kinderen kunnen stikken als dit beveiligingssysteem niet geïnstalleerd is. Gebruik dit systeem altijd om de koorden of kettingen van kinderen te houden. Het beveiligingssysteem moet zo ver mogelijk van het bedieningsmechanisme geïnstalleerd worden om te voorkomen dat de trekkoord(en) losraken. Dit gordijn is gemakkelijk te installeren en te gebruiken. Normaliter is er geen fusienkomst van een vakman vereist. Um een veilig gebruik te garanderen, moet u echter een erfarende installateur raadplegen in geval van twijfel over de installatie of het gebruik. Het rolgordijn moet regelmatig worden gecontroleerd om ervoor te zorgen dat het volgens de hier beschreven aanwijzingen werkt en om eventuele schade op te sporen. Alle defecte, gescheurde en ontbreekende onderdelen moeten vervangen worden door reservevonderdelen die verkrijgbaar zijn bij de producent of verdeler.

UWAGA! Przed rozpoczęciem użytkowania produktu należy przeczytać instrukcję.

Małe dzieci mogą udusić się pętlą utworzoną przez sznury, łańcuszki, pasy i wewnętrzne kable, które umożliwiają sterowanie produktem. Aby uniknąć uduszenia lub splątania, należy przechowywać sznury poza zasięgiem małych dzieci. Sznur może zawinąć się wokół szyi dziecka. Odsunąć łóżko i meble dziecka od sznurów operacyjnych dla rolet wewnętrznych.
Nie przechowywać sznurów razem. Należy upewnić się, że sznury nie skręcają się i nie tuplają się. Odczepienie się drobnych elementów może spowodować zadławienie się dziecka.
Niezamontowanie tego systemu bezpieczeństwa powoduje ryzyko uduszenia się dzieci. Należy zawsze używać tego systemu, aby łańcuszki pozostały poza zasięgiem dzieci.
Stałe urządzenie podtrzymujące należy zainstalować w jak największej możliwej odległości od mechanizmu kontroli, aby uniemożliwić rozszepienie się sznurowi (sznurom)[tworzącym(i)] pętlę.
Montaż i użytkowanie tej rolety są proste. Nie wymaga to zwykle pomocy profesionalisty. Jednak, aby zapewnić bezpieczne użytkowanie, w przypadku wątpliwości związanych z montażem i użytkowaniem, należy skonsultować się z wykwalifikowanym instalatorem. Należy regularnie sprawdzać, czy roleta jest dobrze przytwierdzona i działa prawidłowo zgodne z instrukcją, w celu zauważenia ewentualnych uszkodzeń. Każdy zepsuty, porwany lub brakujący element musi zostać zastąpiony częścią zamienną pochodzącą od producenta lub dyśtrybutora.

ATENÇÃO! Ler as instruções de utilização antes de manusear o produto.

As crianças de tenra idade podem estrangular-se com os laços formados pelas cordas, correntes, correias e pelos cordões internos que permitem manusear o produto. A fim de evitar que as crianças de tenra idade se estrangulem e se emaranhem nos cordões, mantenha estes cordões fora do alcance destas crianças. Os cordões podem enrolar-se em torno do pescoço de uma criança. Coloque as camas de crianças e o mobiliário afastados dos cordões que accionam os estores interiores. Não prenda juntos os cordões. Verifique se os cordões não se torcem nem formam laços. Os pequenos elementos, ao se desprenderem, poderiam acarretar uma asfixia interna da criança. As crianças podem estrangular-se caso este sistema de segurança não for instalado. Utilizar sempre este sistema para manter os cordões ou correntes fora do alcance das crianças. O dispositivo de retenção fixa deve ser instalado o mais longe possível do mecanismo de controlo, a fim de impedir que o ou os cordões de puxar de laço se afrouxem. Este estore é simples de instalar e utilizar e não necessita da assistência de um profissional. Contudo, para garantir uma utilização segura, convém consultar um instalador qualificado no caso de dúvida a respeito de sua instalação ou sua utilização. É necessário verificar regularmente as persianas para verificar se estão seguras e operacionais, de acordo com essas instruções, e detectar qualquer tipo de dano. Qualquer elemento quebrado, rasgado ou que esteja faltando deve ser substituído por uma peça de reposição podendo ser encontrada no fabricante ou distribuidor.

ATENTIE! Citiți instrucțiunile înainte de a utilizza produsul.

Copiii cu vârste fiflo se pot strangula cu buclele formate de firele, lanturile, legăturile și snururile interne care fac posibilă manipularea produsului. Pentru a evita strangularea cu aceste fire și agățarea în acestea, nu le lăsați la îndemâna copiilor de vârste mici. Snurul/le se poi înfășura în jurul gâtului copilului. Îndepărtați paturile pentru copii și mobilierul de șnururile folosite pentru acționarea jaluzelelor interioare. Nu legați șnururile unele de altele. Cablurile nu trebuie să fie răsucite și nu trebuie să formeze bucle.
Desprinderea elementelor mici ar putea duce la asfixierea internă a copilului. Copiii se pot strangula dacă acest sistem de siguranță nu este instalat. Utilizați întotdeauna acest sistem pentru a nu lăsa șnururile sau lanturile la îndemâna copiilor. Dispozitivul de menținere fix trebuie instalat la cea mai mare distanță posibilă de mecanismul de comandă pentru a preveni slăbirea snurului(șnururilor) de tragere în buclă. Instalarea și utilizarea acestor jaluzele este simplă. În mod normal, nu este necesară intervenția unui specialist. Cu toate acestea, pentru a garanta o utilizare în deplină siguranță, se recomandă consultarea unei persoane calificate în domeniu dacă aveți dubii în ceea ce privește instalarea sau utilizarea. Se recomandă verificarea jaluzelelor cu regularitate pentru a vă asigura că acestea sunt bine fixate și funcționează conform acestor instrucțiuni, precum și pentru a detecta eventualele deteriorări. Orice element rupt, sfâșiat sau lipsă trebuie înlocuit cu o piesă de schimb procurată de la producător sau distribuitor.

PAŽNJA! Pre rukovanja proizvodom, pročitajte uputstvo za upotrebu.

Mala deca mogu da se zadave petljama koje obrazuju kanapi, lančići, remenje i unutrašnji kanapi koji omogućavaju rukovanje proizvodom. Da se mala deca ne bi zadavila ili upetljala u kanape, držite kanape van njihovog dometa. Kanapi bi mogli da se omotaju oko dečjeg vrata. Udaljite dečje kreveteć i nameštaj od kanapa kojim se pokreću unutrašnje rolete. Ne vezujte kanape skupa. Provjerite da se ne uplicu, niti da čine petlju. Sitni elementi koji bi se otkačili mogli bi da izazovu gušenje djeteta. Deca se mogu zadaviti ako ovaj sigurnosni sistem nije instaliran. Uvijek koristite ovaj sistem kako biste držali kanape ili lančiće van dometa djece. Uređaj za čvrsto vezivanje mora biti postavljen na najvećoj mogućoj udaljenosti od kontrolnog mehanizma, kako se kanapi(i) za povlačenje petlji ne bi olabavio (olabavili). Montiranje i uporaba ove rolete su jednostavni. Obično nije potrebna intervencija stručnjaka. Međutim, za garantiranu potpuno sigurnu uporabu, potrebno je obratiti se stručnom monteru u slučaju dvojbe glede montaže ili uporabe. Potrebno je redovno provjeravati roletu, kako bi bila dobro učvršćena i funkcionirala sukladno ovim uputama i kako bi se otkrila moguća oštećenja. Svaki polomljeni, iscijepani ili nedostajući element treba biti zamijenjen rezervnim dijelom, koji treba nabaviti kod proizvođača ili distributera.

UPOZORNENIE! Skôr ako začnete výrobok používať, prečítajte si tieto pokyny.

V slučkách ťažných šnúr, reťazok, pások a vnútorných šnúr určených na ovládanie výrobku sa môžu uškrtiť malé deti. Aby ste zabránili riziku uškrtenia a zamotania šnúr, vždy uchovávajte šnúry mimo dosahu malých detí. Do šnúry sa môže zamotať krk dieťaťa. Detské postieľky, postele a nábytok umiestnite v dostatočnej vzdialenosti od šnúr určených na ovládanie vnútornými roletami.
Šnúry sa nesmú vzájomne zvádzovať. Je potrebné zaistiť šnúry tak, aby nedochádzalo k ich zamotaniu a vytvoreniu slučky. Uvoľnenie malých súčiastok by mohlo viesť k udušeniu dětí.
Pokiaľ nepoužijete tento zaisťovací systém, mohli by sa deti uškrtiť. Vždy použite tento systém, aby ste zaistili ťažné šnúry alebo reťazky mimo dosahu dětí. Pevné zaisťovacie zariadenie musí byť inštalované čo možno najďalej od ovládacieho mechanizmu, aby sa nemohli uvoľniť slučky ťažných šnúr. Inštalácia a použitie tejto rolety sú pomerne jednoduché. Obvykle nevyžadujú žiadnu odbornika. Napriek tomu vám odporúčame v prípade pochybností týkajúcich sa inštalácie alebo uvedenia do prevádzky konzultovať s kvalifikovaným montérom, aby ste zaistili bezpečnosť použitia. Podľa týchto pokynov treba roletu pravidelne kontrolovať, či je bezpečná a prevádzkyschopná a zistiť akékoľvek poruchu. Všetky poškodené, roztrhané alebo chýbajúce diely treba nahradiť náhradnými dielmi, ktoré by mali byť dostupné od výrobcu alebo distribútora.